FICHE TECHNIQUE

R351 — Mitigeur électronique

Le mitigeur électronique sur plage R351 à détection infrarouge avec un angle de 45° est prévu pour une installation sur plage. S'adapte à tous les sanitaires grâce à ses multiples choix de finitions et son look design.



Références	Finition
R351-S	Inox brossé
R351-B	Laiton chromé

Caractéristiques

Finitions	Inox brossé (S) / Laiton chromé (B)
Dimensions	Ø45 x L219mm
Pression Min/Max de l'arrivée d'eau	0.5 – 8 bars
Débit	3L/min (possibilité de 1.3L/min, 1.89L/min ou 6L/min)
Aérateur	PCA spray (1.3L/min, 1.89L/min, 3L/min) – jet spray SSR PCA Stream (6L/min) – jet cascade
Zone de détection	210mm (réglable avec télécommande)
Arrêt de sécurité	Après 90 secondes sans interruption (possibilité de réduire la durée - réglable avec télécommande)
Arrivée d'eau	2 arrivées pour eau froide et eau chaude
Température maximum	70°C
Rinçage périodique	24 h après la dernière utilisation (antiprolifération bactérienne)
Alimentation	Adaptateur 9V (_SEC) – longueur câble 5M Boitier piles IP67 (_BAT) – longueur câble 0.50M – piles fournies – 1 x pile 9V
Longueur câble en sortie du robinet	0.15M (possibilité de mettre une/des rallonge(s))
Longueur flexible	0.45M (possibilité de flexible 0.70M sur commande avec quantité minimale exigée)
Garantie	10 ans

Duten Accessoires Sanitaires
9, rue des Colonnes I 75002 Paris
Tél. +33 (0)188 900 800 I contact@duten.com

Accessoires optionnels

06001001	Diviseur de puissance avec 2 sorties
06001002	Diviseur de puissance avec 3 sorites
06009016	Câble électrique rallonge mâle-femelle 1 mètre
06009021	Câble électrique rallonge mâle-femelle 3 mètres
07100005	Télécommande pour robinetterie électronique
08510012	Aérateur débit 1.89L/min
08510054	Aérateur débit 3L/min
08510034	Aérateur débit 6L/min
06530013	Boitier de jonction 230/12V pour alimenter jusqu'à 10 robinets
06000084	Câble de sortie pour boitier de jonction embout femelle

Informations d'installation

Découpe plage

Le R351 est conçu pour être installé sur plage d'une épaisseur maximum de 32mm. Percer un trou de diamètre 28-34mm. Il est toujours conseillé d'utiliser du frein filet quand on serre l'écrou sur l'embase du robinet.

Arrivée d'eau

Faites couler de l'eau pour rincer les tuyaux et les nettoyer de toute saleté avant d'installer le robinet.

Le mitigeur R351 peut être pré-programmé en usine avec un limitateur de température interne. Pour cette option, il y a des quantités minimales exigées et elle doit être demandée à la commande. S'adresser à l'équipe commerciale pour plus d'informations (contact@duten.fr / 04 66 52 20 00).

Planification des sanitaires

Pour éviter les problèmes de réflexion, ne pas installer le capteur directement opposé à d'autres capteurs de robinets/distributeur de savon, d'autres appareils infrarouges ou d'une surface réfléchissante. Le choix des autres accessoires doit aussi être pris en considération, telle que la finition de la bonde qui peut refléter la lumière et interférer avec le capteur. Un soin particulier doit aussi être apporté au positionnement de la lumière dans la pièce, particulièrement avec des capteurs d'appareils qui sont dirigés vers le bas. Il faut maintenir une distance de 300mm minimum entre le capteur et le fond du lavabo.

Entretien

Pour un entretien optimal des barres d'appui, utiliser un chiffon doux en coton et l'humidifier si besoin.

Ne jamais utiliser de produits contenant de l'acide chlorhydrique, de l'acide formique, de l'acide acétique ou des produits blanchisseurs contenant du chlore. Ne jamais utiliser de produits ou d'outils abrasifs (liquide à récurer, éponge à récurer, éponge vaisselle grattant, boule inox, etc.).

Normes

ACS
CE
WRAS
UPC
WaterMark

Produits relatifs

Distributeur de savon	S250

Documents relatifs

Manuel d'installation	contact@duten.com
Certifications	contact@duten.com

Duten Accessoires Sanitaires
9, rue des Colonnes I 75002 Paris
Tél. +33 (0)188 900 800 I contact@duten.com

Schéma technique - version secteur

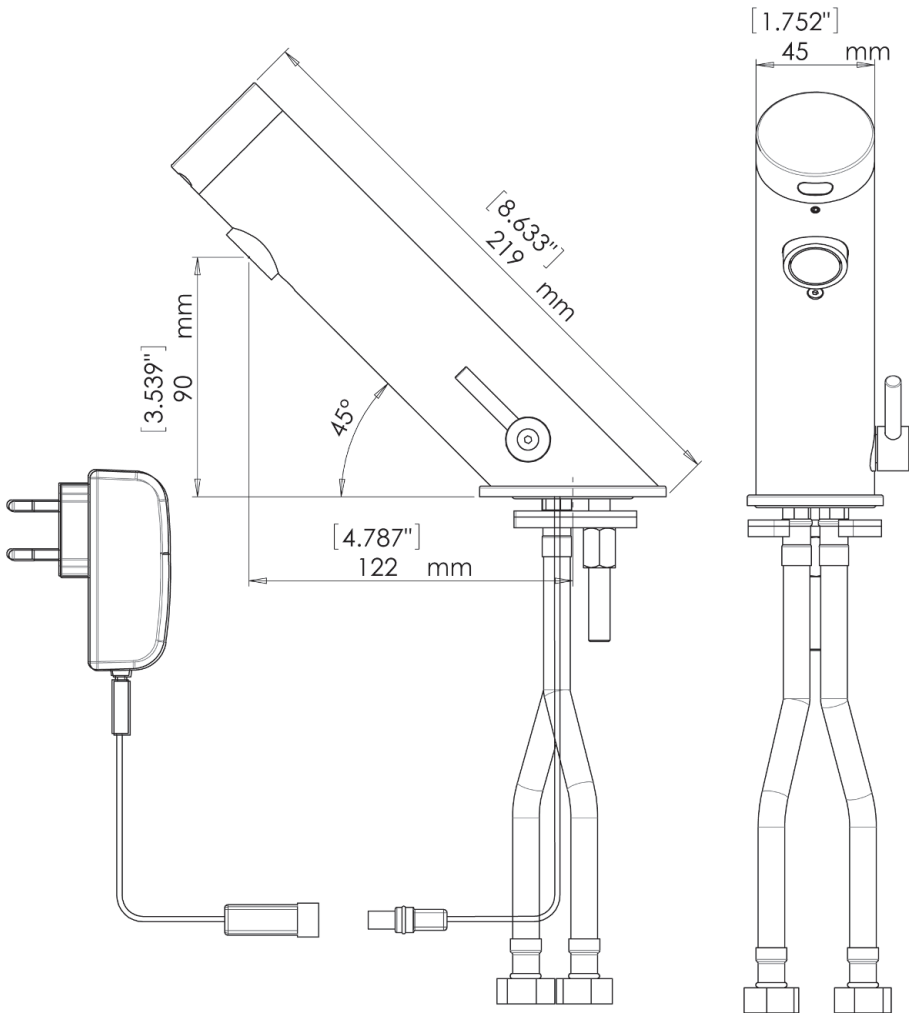

Duten Accessoires Sanitaires
9, rue des Colonnes | 75002 Paris
Tél. +33 (0)188 900 800 | contact@duten.com

Schéma technique - version piles

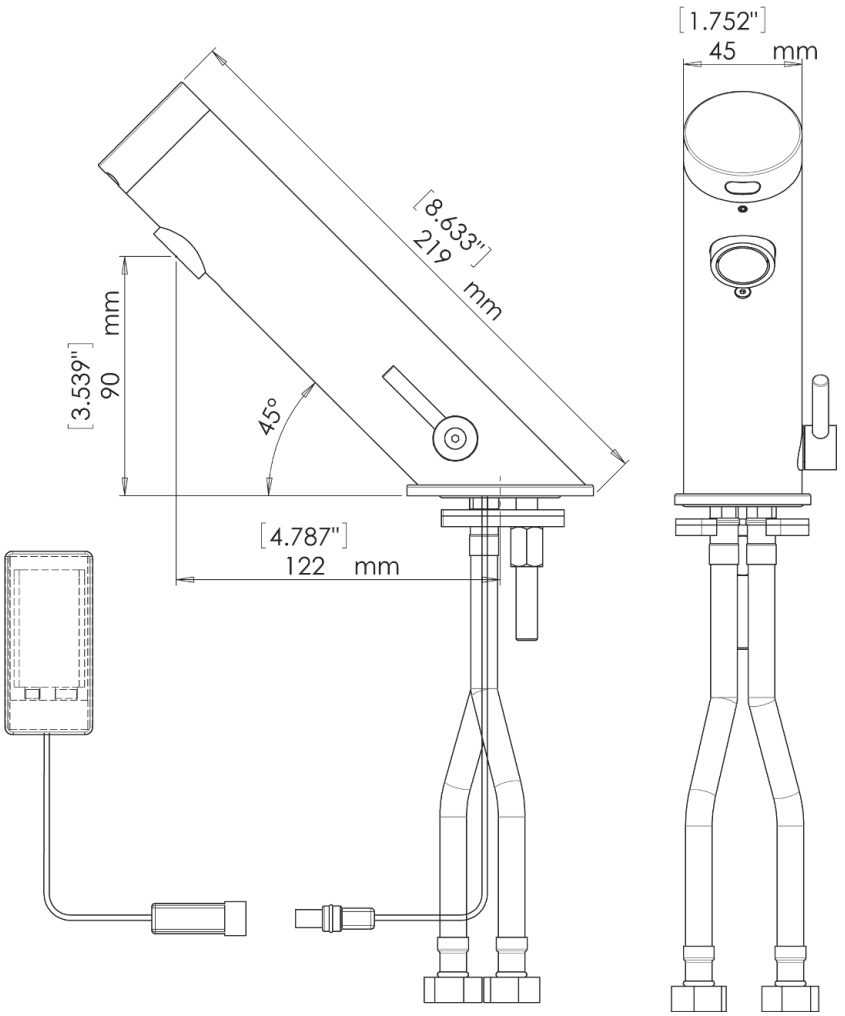

Duten Accessoires Sanitaires
9, rue des Colonnes I 75002 Paris
Tél. +33 (0)188 900 800 I contact@duten.com